DE AUFBAU- UND GEBRAUCHSANLEITUNG
EN INSTRUCTIONS ON ASSEMBLY AND USE
IT ISTRUZIONI PER IL MONTAGGIO E PER L'USO
ES INSTRUCCIONES DE MONTAJE Y DE USO
FR INSTRUCTIONS DE MONTAGE ET MODE D'EMPLOI
NL MONTAGE- EN GEBRUIKSHANDLEIDING
PL INSTRUKCJA MONTAŻU I OBSŁUGI
SI NAVODILA ZA NAMESTITEV IN UPORABO
RU СБОРКА И РУКОВОДСТВО ПО ЭКСПЛУАТАЦИИ

HUDORA®
Hersteller: HUDORA I Alte Papierfabrik 28 I 40699 Erkrath I Germany
hudora.de | hilfe.hudora.de

Art. 64031
Stand 06/24

1	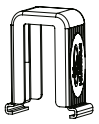	2 x
2		2 x
3	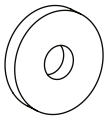	4 x
4	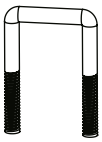	2 x
5	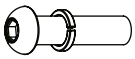 M 10x30 mm	4 x
6	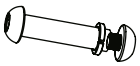 M 8x32 mm	2 x
7		2 x

AUFBAUANLEITUNG

Bei der Schaukel Vario handelt es sich um ein modulares System, welches individuell mit verschiedenen Ergänzungsmodulen erweiterbar ist. Dieses Aufhängungsset kann als Ersatzteil für die Aufhängungen des Basismoduls 64024 genutzt werden. Außerdem bietet es die Möglichkeit, die Nutzung der Module zu erweitern. Mit der zusätzlichen Aufhängung lassen sich alternative Schaukelelemente mit herkömmlichen Ringaufhängungen befestigen.

Befolgen Sie für die Montage der Aufhängung am Querbalken A bitte die Schritte aus Abb. 1. Abhängig von der Aufhängung am zu nutzenden Schaukelelement folgen Sie anschließend bitte der Abbildung 2a ODER 2b.

Bezüglich der Sicherheitsabstände beachten Sie bitte die Vorgaben unter Sicherheitshinweise. Das Erzeugnis soll zuerst nur fingerfest verschraubt werden, um sicher zu stellen, dass es sich nicht verzieht und um den Zusammenbau zu erleichtern. Erst nachdem alle Teile zusammengebaut sind, sollten sie fest angezogen und überprüft werden.

INSTRUCTIONS ON ASSEMBLY

The Vario swing is a modular system that can be individually expanded with various supplementary modules. This attachment set can be used as a spare part for the attachments of the basic module 64024. In addition, it offers the possibility to extend the use of the modules. With the additional attachment, alternative swing elements can be attached with conventional ring attachments.

Follow the steps in Fig. 1 to mount the attachment to the cross beam A. Depending on the attachment on the swing element to be used, then follow the instructions in Fig. 2a OR 2b.

For safety distances, please refer to the safety instructions. The product should first be screwed finger tight to ensure that it does not warp and to facilitate assembly. Only after all parts have been assembled should they be tightened firmly and checked.

ISTRUZIONI PER IL MONTAGGIO

L'altalena Vario è un sistema modulare che può essere ampliato e personalizzato con diversi moduli aggiuntivi. Questo set di agganci può essere utilizzato come ricambio per il modello base 64024. Offre inoltre la possibilità di ampliare i moduli. Con gli agganci aggiuntivi è possibile fissare elementi altalena alternativi con comuni agganci ad anello.

Per il montaggio degli agganci alla trave trasversale A seguire la procedura indicata nella figura 1. In base al tipo di agganci dell'elemento altalena da utilizzare, seguire quindi le istruzioni di cui alle figure 2a OPPURE 2b.

Per le distanze di sicurezza, attenersi a quanto indicato nella sezione relativa alle Informazioni sulla sicurezza. Il prodotto deve essere dapprima avvitato solo con le dita per accertarsi che non si storca e per facilitare l'assemblaggio. Fissare saldamente e controllare i componenti solo dopo averli montati tutti.

INSTRUCCIONES DE MONTAJE

El columpio Vario es un sistema modular que puede ampliarse de manera individualizada con diversos módulos complementarios. Este juego de sujeciones puede utilizarse como repuesto de las sujeciones del módulo básico 64024. Asimismo, otorga la posibilidad de ampliar el uso de los módulos. Con las sujeciones adicionales, pueden fijarse columpios alternativos con sujeciones anulares convencionales.

Siga los pasos de la imagen 1 para el montaje de las sujeciones en la barra transversal A. A continuación, en función de la sujeción del columpio que se utilizará, siga los pasos de la imagen 2a O de la imagen 2b por favor.

Lea las instrucciones de seguridad para asegurarse de respetar la distancia de seguridad establecida. En principio, los tornillos deben ajustarse solo manualmente, a fin de asegurarse de que el producto quede bien colocado y simplificar el ensamblaje. Solo una vez que se hayan montado todas las piezas, se deberán ajustar los tornillos con firmeza y verificar que se hayan fijado correctamente.

INSTRUCTIONS DE MONTAGE

La balançoire Vario concerne un système modulaire qui peut être étendu individuellement avec différents modules supplémentaires. Cet ensemble de suspension peut être utilisé comme pièce de rechange pour les suspension du module de base 64024. Il offre également la possibilité d'étendre l'utilisation des modules. Avec la suspension supplémentaire il est possible de fixer des éléments supplémentaires avec des suspension à anneau classiques.

Pour monter la suspension à la traverse A, veuillez suivre les étapes dans la Fig. 1. En fonction de la suspension à l'élément de balançoire, suivez ensuite les figures 2a OU 2b.

En ce qui concerne les distances de sécurité, il suffit de respecter les spécifications dans les consignes de sécurité. Le produit doit d'abord être fixé à la main pour éviter les déformations et pour faciliter l'assemblage. Une fois que toutes les pièces ont été assemblées, elles doivent être resserrées et vérifiées.

MONTAGEHANDLEIDING

Bij de Vario schommel gaat het om een modulair systeem dat individueel met verschillende aanvullende accessoires uit te breiden is. Deze ophangset kan als vervangonderdeel voor de ophangingen van de basismodule 64024 gebruikt worden. Daarnaast is er de mogelijkheid om het gebruik van de modules uit te breiden. Met de extra ophanging kunnen alternatieve schommelelementen worden bevestigd met conventionele ringophangingen.

Om de ophanging op de dwarsbalk A te monteren, volgt u de stappen in Afb. 1. Volg, afhankelijk van de ophanging van het te gebruiken schommelelement Afbeelding 2a OF 2b.

Voor de veiligheidsafstanden moet rekening worden gehouden met de specificaties in de veiligheidsinstructies. Het product moet eerst handvast worden geschroefd zodat het niet kromtrekt en het de montage vergemakkelijkt. Pas als alle onderdelen zijn gemonteerd moeten ze vastgedraaid en gecontroleerd worden.

INSTRUKCJA MONTAŻU

Huśtawka Vario to system modułowy, który można indywidualnie rozszerzyć za pomocą różnych modułów uzupełniających. Ten zestaw zawieszeniowy może być używany jako część zamienna do zawieszeń modułu podstawowego 64024. Oferuje on również możliwość rozszerzenia zakresu użytkowania modułów. Za pomocą dodatkowego zawieszenia można przymocować alternatywne elementy huśtawkowe z konwencjonalnymi zawieszeniami pierścieniowymi.

W celu montażu zawieszenia na belce poprzecznej A wykonaj czynności przedstawione na rys. 1. Następnie w zależności od zawieszenia na elemencie huśtawkowym, który ma zostać użyty, postępuj zgodnie z rys. 2a LUB 2b.

Jeśli chodzi o odstępy bezpieczeństwa, zastosuj się do zaleceń podanych w instrukcji bezpieczeństwa. Produkt powinien zostać najpierw skręcony tylko palcami, aby zapewnić, że się nie wykrzywia, i aby ułatwić montaż. Dopiero po zmontowaniu wszystkich części należy je dokręcić i sprawdzić.

NAVODILA ZA SESTAVLJANJE

Gugalnica Vario je modularen sistem, ki ga je mogoče individualno razširiti z različnimi dodatnimi moduli. Ta komplet za obešanje se lahko uporablja kot nadomestni del za obešanje osnovnega modula 64024. Ponuja tudi možnost razširitve uporabe modulov. Z dodatnimi obesami je mogoče pritrditi alternativne elemente gugalnice z uporabo običajnih obročastih obes.

Za namestitev obes na prečko A sledite korakom na sliki 1. Glede na obese na elementu gugalnice, ki ga boste uporabili, upoštevajte sliko 2a ALI 2b.

Glede varnostnih razdalj upoštevajte podatke v varnostnih navodilih. Izdelek je treba najprej priviti s prsti, da se zagotovi, da se ne zvije in se olajša sestavljanje. Šele ko so vsi deli sestavljeni, jih je treba zategniti in preveriti.

РУКОВОДСТВО ПО МОНТАЖУ

Качели Vario – это модульная система, которая в индивидуальном порядке может расширяться различными дополнительными модулями. Этот подвесной комплект может использоваться в качестве запасной части для подвешивания на базовую модель 64024. Помимо этого, он дает возможность расширить использование модулей. С дополнительной подвеской возможно крепление альтернативных элементов качели с помощью традиционных кольцевых подвесок.

Для монтажа подвесного элемента на поперечной балке A, пожалуйста, выполните шаги, указанные на рис. 1. В зависимости от подвески на используемом элементе качелей после этого следуйте указаниям на рисунке 2a ИЛИ 2b.

В отношении соблюдений безопасных расстояний обратите внимание на информацию, приведенную в указаниях по безопасности. Осуществлять крепление винтами следует сначала без затяжки, чтобы убедиться в отсутствии перекосов и облегчить монтаж. Лишь когда все детали смонтированы, их необходимо хорошо затянуть и проверить.

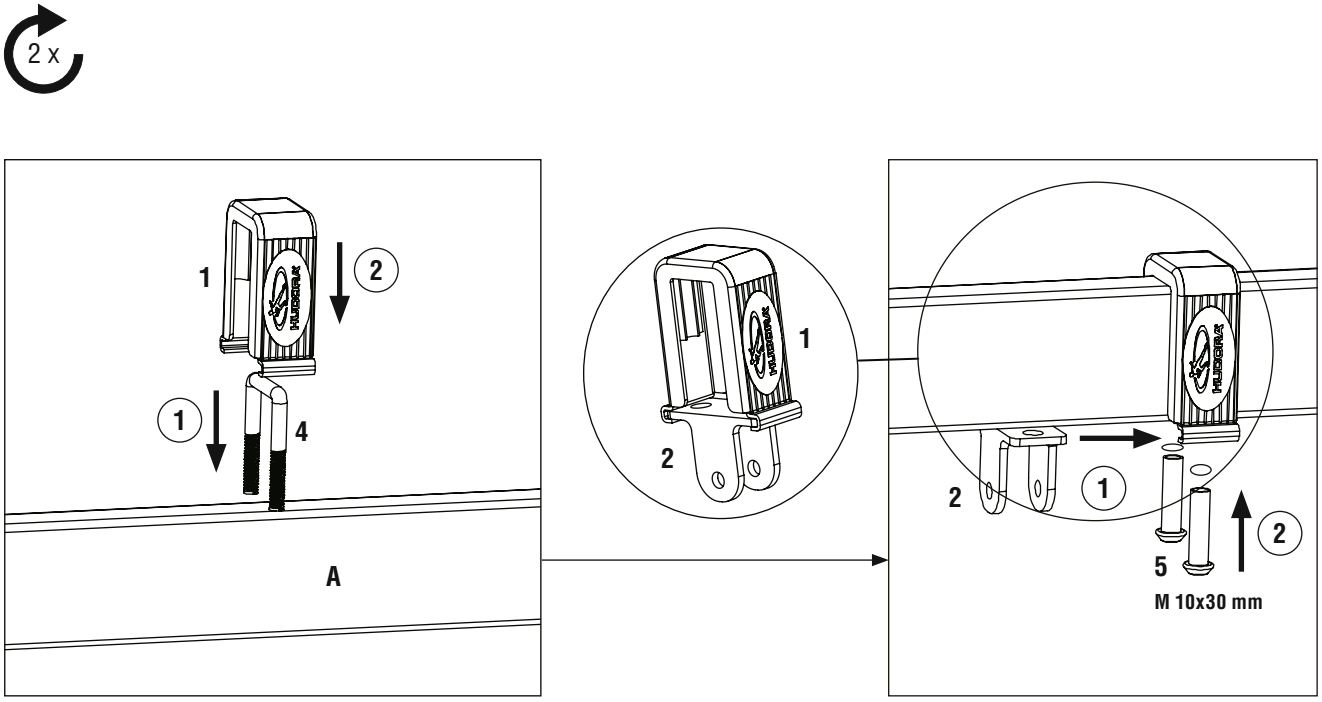
2 x
1
2
1
4
A
1
2
2
1
2
5
M 10x30 mm

1

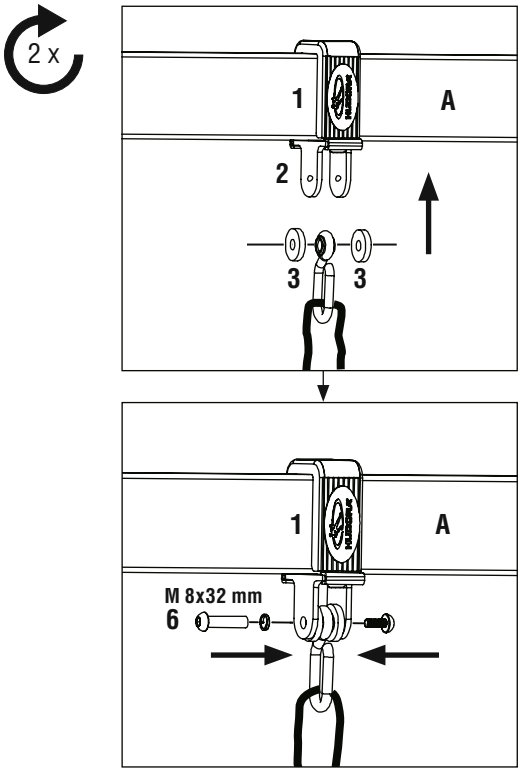
2 x
1
A
2
3
3
1
A
M 8x32 mm
6

2a

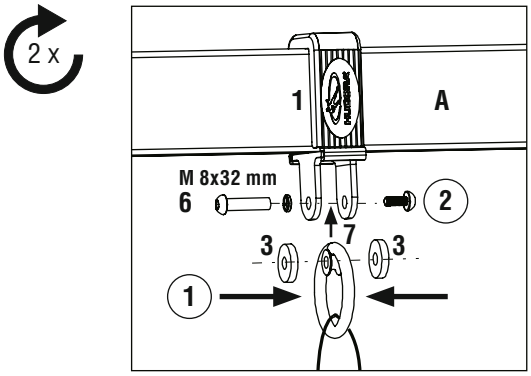
2 x
1
A
M 8x32 mm
6
2
7
3
3
1

2b

HERZLICHEN GLÜCKWUNSCH ZUM ERWERB DIESES PRODUKTES!
Bitte lesen Sie diese Bedienungsanleitung sorgfältig durch. Die Bedienungsanleitung ist fester Bestandteil des Produktes. Bewahren Sie sie deshalb genauso wie die Verpackung für spätere Fragen sorgfältig auf. Wenn Sie das Produkt an Dritte weitergeben, geben Sie bitte immer diese Bedienungsanleitung mit. Dieses Produkt muss von einem Erwachsenen aufgebaut werden. Dieses Produkt ist ausschließlich für den privaten Gebrauch konstruiert. Dieses Produkt ist nicht für den gewerblichen Gebrauch konstruiert. Die Benutzung des Produktes erfordert bestimmte Fähigkeiten und Kenntnisse. Setzen Sie es nur altersgerecht ein, und benutzen Sie das Produkt ausschließlich für seinen vorgesehenen Zweck.

TECHNISCHE SPEZIFIKATIONEN

Artikel:	Schaukel Vario Aufhängung (Ersatz- / Ergänzungsset)
Art. Nr.:	64031
Maximale Belastbarkeit:	Die komplette Aufhängung als Set ist bis 150 kg belastbar. Bitte beachten Sie, dass für das zu montierende Schaukelelement geringere Belastbarkeiten gelten können.
Mindestalter für Benutzung:	36 Monate
Zweck:	Ergänzendes Aufhängungsset zu HUDORA Vario Schaukelmodulen für die Montage von Schaukelelementen mit herkömmlichen Ringaufhängungen.

Wenn Sie Probleme beim Aufbau haben oder weitere Produktinformationen wünschen, finden Sie alles Wissenswerte unter http://www.hudora.de/.

INHALT
1 x Aufhängungsset (s. Teileliste Seite 2) | 1 x Diese Anleitung

Weitere Teile, die unter Umständen in der Lieferung enthalten sind, werden nicht benötigt.

SICHERHEITSHINWEISE
- ACHTUNG! Nur für den Hausgebrauch. Nur für den Außenbereich geeignet.
- ACHTUNG! Nur unter direkter Aufsicht von Erwachsenen benutzen!
- ACHTUNG! Diese Aufhängung ist speziell für die Nutzung zusammen mit Vario Schaukelmodulen konzipiert. Bitte beachten Sie daher unbedingt Aufbauanleitung und Sicherheitshinweise aus der Aufbau- und Gebrauchsanleitung des jeweiligen Moduls. Von einer Montage der Aufhängung auf Schaukeln anderer Fabrikate ist aus Sicherheitsgründen strengstens abzuraten.
- Positionieren Sie die Schaukelaufhängungen so, dass der Abstand zwischen dem Schaukelelement und dem angrenzenden Rahmengestell mindestens 30 cm beträgt.
- Positionieren Sie die Schaukelaufhängungen so, dass der Abstand zwischen zwei installierten Schaukelelementen mindestens 45 cm beträgt.
- Positionieren Sie die Schaukelaufhängungen so, dass der Abstand zwischen den beiden Aufhängungspunkten am Querbalken mindestens so groß ist, wie der Abstand der Aufhängungen am jeweiligem Schaukelelement + 10 cm.

WARTUNG UND LAGERUNG
Reinigen Sie das Produkt nur mit einem Tuch oder feuchten Lappen und nicht mit speziellen Reinigungsmitteln! Überprüfen Sie das Produkt vor und nach Gebrauch auf Schäden und Verschleißspuren. Nehmen Sie keine baulichen Veränderungen vor! Verwenden Sie zu Ihrer eigenen Sicherheit nur Original-Ersatzteile. Diese können Sie bei HUDORA beziehen. Sollten Teile beschädigt sein oder scharfe Ecken und Kanten entstanden sein, darf das Produkt nicht mehr verwendet werden! Nehmen Sie im Zweifel mit unserem Service Kontakt auf (http://www.hudora.de/). Lagern Sie das Produkt an einem sicheren, witterungsgeschützten Ort, sodass es nicht beschädigt werden kann oder Personen verletzen kann.

Überprüfen Sie das Produkt vor und nach Gebrauch auf Schäden und Verschleißspuren. Weiterhin empfehlen wir vor jeder Nutzung:
- Festsitz von Muttern und Schrauben prüfen, gegebenenfalls nachziehen
- bewegliche Teile einfetten um den Verschleiß zu minimieren
- alle Abdeckungen von Schrauben und scharfen Kanten prüfen und bei Bedarf austauschen
- defekte Teile entsprechend den Anweisungen des Herstellers auszutauschen
- Schaukelsitze, Ketten, Seile und anderes Zubehör auf Anzeichen von Verschleiß zu prüfen

Außerdem sollten Sie alle Kunststoffteile nach spätestens 5 Jahren austauschen um einem möglichen Versagen dieser Teile vorzubeugen. Das Produkt ist hochwertig pulverbeschichtet.

ENTSORGUNGSHINWEIS
Bitte führen Sie das Produkt am Ende seiner Lebensdauer den zur Verfügung stehenden Rückgabe- und Sammelsystemen zu. Fragen beantworten die Entsorgungsunternehmen vor Ort.

SERVICE
Wir sind bemüht einwandfreie Produkte auszuliefern. Sollten trotzdem Fehler auftreten, sind wir genauso bemüht, diese zu beheben. Sie finden zahlreiche Informationen zum Produkt, zu Ersatzteilen, Problemlösungen und verloren gegangene Aufbauanleitungen unter http://www.hudora.de/.

CONGRATULATIONS ON PURCHASING THIS PRODUCT!
Please read these instructions carefully. The instructions are an integral component of the product. Therefore, please store them and the packaging carefully in case questions arise in the future. Please always include these instructions when handing on the product to a third party. This product must be assembled by an adult. This product is designed for private / domestic use only. This product is not designed for commercial / industrial use. The use of the product requires certain capabilities and skills. Always adjust according to the age of the user and use for the purpose it has been designed for.

TECHNICAL SPECIFICATIONS

Item:	Vario swing attachment (spare / extension set)
Item No.:	64031
Maximum load capacity:	As a set, the complete attachment can be loaded up to 150 kg. Please note that lower load capacities may apply to the swing element to be installed.
Minimum age for use:	36 months
Purpose:	Supplementary attachment set for HUDORA Vario swing modules for the installation of swing elements with conventional ring attachments.

If you have assembly problems or would like further information on the product, we have all you need and more at http://www.hudora.de/.

CONTENTS
1 x Attachment set (see parts list on page 2) | 1 x These instructions

Other parts which may be included with the delivery in some circumstances are not required.

SAFETY INSTRUCTIONS
- WARNING! Only for domestic use. Suitable for outdoor use only.
- WARNING! Only use under direct supervision of an adult!
- WARNING! This attachment is specially designed for use with Vario swing modules. Please pay attention to the assembly and safety instructions of the respective module. For safety reasons, we strongly advise against mounting the attachment on swings of other makes.
- Position the swing attachments so that the distance between the swing element and the adjacent frame is at least 30 cm.
- Position the swing attachments so that the distance between two installed swing elements is at least 45 cm.
- Position the swing attachments so that the distance between the two attachment points on the cross beam is at least as large as the distance between the attachments on the respective swing element + 10 cm.

MAINTENANCE AND STORAGE
Use a dry or damp cloth only to clean the product; do not use special cleaning agents! Check the product for damage or traces of wear and tear before and after each use. Do not make any structural changes. For your own safety, please use original spare parts only. These can be sourced from HUDORA. If parts become damaged or if sharp edges or corners should develop, the product may not be used any more. If in any doubt, please contact our service team (http://www.hudora.de/). Store the product in a safe place where it is protected from the elements, cannot be damaged, and cannot injure anyone.

Check the product for damage or traces of wear and tear before and after each use. We also recommend before each use:
- to check for the firm sitting of nuts and bolts, tighten if necessary
- to lubricate moving parts in order to minimize wear
- to check all covers of screws and sharp edges and replace if necessary
- to replace defective parts according to the manufacturer‘s instructions
- to check swing seats, chains, ropes and other means of attachments for evidence of deterioration

You should also replace all the plastic parts after a maximum of 5 years to prevent a possible failure of these parts. The product is fitted with a high-quality powder-coating.

DISPOSAL ADVICE
At the end of the product’s life, please dispose of it at an appropriate collection point provided in your area. Local waste management companies will be able to answer your questions on this.

SERVICE
We make every effort to deliver faultless products. If faults do arise however, we put just as much effort into rectifying them. You can find numerous information on the product, replacement parts, solutions to problems and lost assembly manuals at http://www.hudora.de/.

Alle Abbildungen sind Designbeispiele.

All images are examples of the design.

CONGRATULAZIONI PER AVER ACQUISTATO QUESTO PRODOTTO!
La preghiamo di leggere molto attentamente questo manuale. Il manuale fa parte del prodotto. Quindi va conservato come tutto l'imballaggio per eventuali domande in futuro. Dando il prodotto a terzi per cortesia allegare sempre il manuale. Il prodotto deve essere montato da un adulto. Questo prodotto è destinato esclusivamente all'uso domestico e privato. Questo prodotto non è adatto all'uso pubblico o commerciale. L'utilizzo del prodotto richiede determinate abilità e conoscenze. Usare solo in maniera adeguata all'età, e utilizzare il prodotto esclusivamente per gli scopi previsti.

SPECIFICHE TECNICHE

Articolo:	Agganci per altalena Vario (set di ricambio / aggiuntivo)
Articolo numero:	64031
Massima capacità portante:	Il set completo di agganci sopporta un peso massimo di 150 kg. È importante notare che la portata massima dell'elemento altalena da montare potrebbe essere inferiore.
Età minima per l'uso:	36 mesi
Scopo previsto:	Set di agganci aggiuntivo per i moduli altalena Vario di HUDORA per il montaggio di elementi altalena con comuni agganci ad anello.

Se avete problemi con l'assemblea o richiedete più informazioni, visiti prego il nostro website http://www.hudora.de/.

CONTENUTO
1 Set di agganci (vedere l'elenco dei pezzi a pagina 2) | 1 x Queste istruzioni

Gli altri pezzi compresi nella fornitura non sono rilevanti per il montaggio e per l'uso.

NORME DI SICUREZZA
- AVVERTENZA! Solo per uso domestico. Adatto solo per esterni.
- AVVERTENZA! Utilizzare solo sotto diretta supervisione di un adulto!
- AVVERTENZA! Questi agganci sono stati appositamente concepiti per l'uso con i moduli altalena Vario. È quindi assolutamente necessario attenersi alle indicazioni di montaggio e di sicurezza contenute nelle istruzioni di montaggio e uso dei singoli moduli. Per motivi di sicurezza si sconsiglia caldamente il montaggio degli agganci su altalene di altri produttori.
- Posizionare gli agganci in modo che la distanza tra l'elemento altalena e il telaio adiacente sia almeno di 30 cm.
- Posizionare gli agganci in modo che la distanza tra loro di due elementi altalena montati sia almeno di 45 cm.
- Posizionare gli agganci in modo che la distanza tra i due punti di aggancio sulla barra trasversale sia almeno uguale alla distanza dei ganci / occhielli sull'elemento altalena + 10 cm.

MANUTENZIONE E CONSERVAZIONE
Pulire il prodotto solo con un panno oppure con un panno inumidito senza usare speciali detergenti. Verificate che il prodotto non abbia subito danno e non presenti tracce di usura prima e dopo l'uso. Non apportate alcuna modifica al prodotto. Utilizzate per la vostra sicurezza solo ricambi originali. Essi si possono acquistare presso la ditta HUDORA. Se le parti dovessero essere danneggiate oppure dovessero evidenziare angoli e spigoli, il prodotto non potrà essere più utilizzato. Nel dubbio contattate il nostro centro di assistenza tecnica (http://www.hudora.de/). Stoccate il prodotto in un luogo sicuro, protetto dalle intemperie, in modo che non possa essere danneggiato o ferire delle persone.

Verificate che il prodotto non abbia subito danno e non presenti tracce di usura prima e dopo l'uso. Consigliamo inoltre prima di ogni utilizzo:
- controllare il serraggio di dadi e bulloni, stringere se necessario
- di lubrificare le parti mobili per ridurre al minimo l'usura
- controllare tutte le coperture di viti e spigoli vivi e sostituire se necessario
- sostituire parti difettose secondo le istruzioni del produttore
- verificare che i seggiolini dell'altalena, le catene, le funi ed altri accessori non presentino segni di usura

Inoltre si dovrebbero sostituire tutte le parti in plastica dopo un massimo di 5 anni per evitare possibili malfunzionamenti. I prodotto è rivestito con polvere di alta qualità.

ISTRUZIONI PER LO SMALTIMENTO
Siete pregati di portare l'apparecchio, al termine della propria durata utile, presso un apposito punto di raccolta e di restituzione disponibile. L'impresa di smaltimento locale sarà a vostra disposizione per rispondere ad eventuali domande.

ASSISTENZA TECNICA
Ci sforziamo a fornire dei prodotti perfettamente funzionali. Se comunque doveste riconoscere eventuali difetti, ci impegneremo subito a rimuoverli. Riceverete tante informazioni sul prodotto, sui pezzi di ricambio, sulle soluzioni ai problemi e sulle istruzioni per il montaggio andate perse sul sito web all'indirizzo http://www.hudora.de/.

¡LE FELICITAMOS POR LA COMPRA DE ESTE PRODUCTO!
Lea atentamente estas instrucciones. Estas instrucciones forman parte integrante del producto. Consérvelas por ello cuidadosamente, al igual que el embalaje, para posteriores consultas y preguntas. Entregue asimismo el manual de instrucciones cuando preste o regale el producto a terceros. Este producto debería ser montado por un adulto. Este producto está diseñado exclusivamente para el uso privado / doméstico. Este producto no está diseñado para el uso comercial. El uso del producto requiere de ciertas capacidades y conocimientos. Utilícelo sólo conforme a la edad y exclusivamente con el objetivo previsto.

ESPECIFICACIONES TÉCNICAS

Artículo:	Sujeción para columpio Vario (juego de repuesto / complementario)
Número de artículo:	64031
Carga máxima:	La sujeción completa como juego soporta pesos de hasta 150 kg. No obstante, tenga en cuenta por favor que el columpio que desee montarse puede tener una capacidad menor.
Edad mínima para el uso:	36 meses
Propósito:	Juego de sujeciones complementario para módulos de columpios Vario de HUDORA para montar columpios con sujeciones anulares convencionales.

Si usted tiene problemas con la asamblea o requiere más información, visite por favor nuestro website http://www.hudora.de/.

CONTENIDO
1 Juego de sujeciones (véase la lista de piezas en la página 2) | 1 x Estas instrucciones

Las otras piezas contenidas en el envío no son relevantes para el montaje y el uso.

INDICACIONES DE SEGURIDAD
- ¡ADVERTENCIA! Solo para uso doméstico. Sólo apto para el uso en ambientes externos.
- ¡ADVERTENCIA! ¡Utilizar sólo bajo vigilancia de un adulto!
- ¡ADVERTENCIA! Estas sujeciones se han concebido especialmente para su uso junto con módulos de columpios Vario. Por tal motivo, será imprescindible contemplar las instrucciones de montaje y seguridad de las instrucciones de montaje y de uso del módulo correspondiente. Por razones de seguridad, se desaconseja totalmente el montaje de las sujeciones en columpios de otras marcas.
- Posiciones las sujeciones de tal modo que la distancia entre el columpio y la estructura no sea inferior a 30 cm.
- Posicione las sujeciones de tal modo que la distancia entre dos columpios montados no sea inferior a 45 cm.
- Posicione las sujeciones de tal modo que la distancia entre ambos puntos de sujeción en la barra transversal sea, como mínimo, igual a la distancia de las sujeciones en el columpio correspondiente + 10 cm.

MANTENIMIENTO Y ALMACENAMIENTO
Limpie el producto sólo con un paño o un trapo húmedo y no con agentes de limpieza especiales. Revise el producto antes y después del uso en cuanto a daños y rastros de desgaste. No efectúe modificaciones estructurales. Por su propia seguridad, utilice sólo repuestos originales. Podrá adquirirlos en HUDORA. Si hay partes dañadas o se han generado ángulos y bordes filosos, el producto no deberá seguir siendo utilizado. En caso de duda, contáctese con nuestro servicio técnico a http://www.hudora.de/. Guarde el producto en un lugar seguro, protegido de las inclemencias del tiempo, de modo que no pueda ser dañado ni pueda lastimar a personas.

Revise el producto antes y después del uso en cuanto a daños y rastros de desgaste. Asimismo, antes de cada uso recomendamos:
- Verificar el asiento correcto de tuercas y tornillos, dado el caso, reajustarlos
- Lubricar las partes móviles para minimizar el desgaste
- Verificar todas las coberturas de tornillos y cantos vivos y, dado el caso, sustituirlos
- Sustituir las piezas defectuosas correspondientemente a las indicaciones del fabricante
- Revisar los asientos de columpio, cadenas, cuerdas y otros accesorios por rastros de desgaste

Asimismo debería sustituir todas las piezas de plástico a más tardar cada 5 años para prevenir una posible falla de esas piezas. El producto está recubierto de polvo de alta calidad.

INSTRUCCIONES DE DESECHACIÓN
Utilice los sistemas de devolución o recogida disponibles para desechar el producto cuando éste llegue al final de su vida útil. Consulte en su caso a los servicios de desechación locales.

SERVICIO
Procuramos vender siempre productos perfectos. Si éstos presentan, no obstante, defectos, procuramos eliminarlos inmediatamente. Proporcionamos numerosas informaciones sobre el producto y los recambios, soluciones a problemas e instrucciones de montaje perdidas en http://www.hudora.de/.

Tutte le illustrazioni sono esempi di progetti.

Todas las ilustraciones son ejemplos de diseño.

FR INSTRUCTIONS DE MONTAGE ET MODE D'EMPLOI

FÉLICITATIONS POUR L'ACHAT DE CE PRODUIT !
Veuillez lire attentivement le présent mode d'emploi. Le mode d'emploi fait partie intégrante du produit. Veuillez en conséquence le conserver soigneusement ainsi que l'emballage à des fins de questions ultérieures. Si vous cédez le produit à un tiers, veuillez également lui donner le présent mode d'emploi. Ce produit doit être monté par un adulte. Ce produit est conçu pour usage privé / familial seulement. Ce produit n'est pas conçu pour usage commercial. L'utilisation du produit nécessite certaines facultés et connaissances. Ne l'utilisez que conforme à l'âge d'utilisation et utilisez le produit uniquement dans son but prévu.

SPÉCIFICATIONS TECHNIQUES

Article :	Suspension balançoire Vario (ensemble de remplacement / supplémentaire)
Référence de l'article :	64031
Capacité de charge maximale :	La suspension complète comme ensemble peut être chargée jusqu'à 150 kg. Notez que des capacités de charge inférieures peuvent s'appliquer pour le montage de l'élément de balançoire.
Âge minimum pour l'utilisation :	36 mois
But prévu :	Ensemble de suspension supplémentaire pour modules de balançoires HUDORA Vario pour le montage d'éléments de balançoires avec des suspension à anneau classiques.

Si vous rencontrez certaines difficultés lors de l'installation ou si vous souhaitez plus d'informations sur le produit, rendez-vous sur http://www.hudora.de/.

CONTENU
1 x Ensemble de suspension (voir liste des pièces à la page 2) | 1 x Ce mode d'emploi

Les autres pièces incluses dans la livraison ne sont pas importantes pour le montage et l'utilisation.

INDICATIONS DE SECURITE
- ATTENTION ! Réservé à un usage familial. Conçu uniquement pour l'extérieur.
- ATTENTION ! Seulement utiliser sous la surveillance d'adultes !
- ATTENTION ! Cette suspension est spécialement conçue pour être utilisée avec les modules de balançoires Vario. Par conséquent, veuillez respecter les instructions de montage et les consignes de sécurité figurant dans les instructions de montage et d'utilisation du module correspondant. Le montage de la suspension sur des balançoires d'autres marques est strictement interdit pour des raisons de sécurité.
- Positionnez les suspensions de balançoire de sorte que la distance entre l'élément de balançoire et le cadre adjacent soit d'au moins 30 cm.
- Positionnez les suspensions de balançoire de sorte que la distance entre les deux éléments de balançoire installées soit d'au moins 45 cm.
- Positionnez les suspensions de balançoire de sorte que la distance entre les deux points de suspension de la traverse soit au moins égale à la distance séparant les suspensions de l'élément de balançoire respectif + 10 cm.

ENTRETIEN ET STOCKAGE
Nettoyez le produit uniquement avec un tissu ou chiffon humide et non avec un produit de nettoyage spécial ! Avant et après utilisation, vérifiez le produit afin de détecter tout signe d'endommagement ou d'usure. N'apportez aucune modification conceptuelle. Pour votre propre sécurité, n'utilisez que des pièces de rechange d'origine. Vous pouvez les acquérir auprès de HUDORA. Le produit ne doit plus être utilisé en cas d'endommagement de certaines parties ou d'apparition de coins saillants ou d'arêtes vives. En cas de doute, prenez contact avec notre service après-vente (http://www.hudora.de/). Stockez le produit dans un endroit sûr et à l'abri des intempéries de manière à ce qu'il ne puisse pas être endommagé et qu'il ne puisse blesser personne.

Avant et après utilisation, vérifiez le produit afin de détecter tout signe d'endommagement ou d'usure. Avant chaque utilisation, nous recommandons en outre :
- De contrôler la bonne assise des écrous et des vis et, le cas échéant, de les resserrer
- De graisser toutes parties amovibles pour minimiser l'usure
- De contrôler les couvercles de vis et de bords tranchants et de les remplacer en cas de besoin
- D'échanger les pièces défectueuses selon les directives du fabricant
- De vérifier les sièges de balançoire, les chaînes, les câbles et autres accessoires pour des signes d'usure

En plus, vous devriez remplacer toutes les pièces en plastique au plus tard après 5 ans, afin de prévenir la défaillance éventuelle de ces pièces. Le produit est équipé d'une couche de poudre de haute qualité.

CONSIGNES D'ÉLIMINATION
A la fin de la durée de vie de l'appareil, veuillez l'amener dans un centre de reprise et de collecte mis à disposition. Le personnel des déchetteries répondra à toutes vos questions sur place.

SERVICE APRÈS-VENTE
Nous nous efforçons de livrer des produits irréprochables. Cependant, en cas de défaillances, nous déployons également tous les efforts requis afin de les éliminer. Vous pouvez obtenir de nombreuses informations sur le produit, les pièces de rechange, la résolution des problèmes et les instructions de montage égarées sur http://www.hudora.de/.

NL MONTAGE- EN GEBRUIKSHANDLEIDING

HARTELIJK GEFELICITEERD MET DE KOOP VAN DIT PRODUCT!
Lees de gebruiksaanwijzing zorgvuldig door. De gebruiksaanwijzing is een vast bestanddeel van het product. Bewaar de gebruiksaanwijzing en verpakking dus zorgvuldig voor eventuele vragen op een later tijdstip. Wanneer u het product aan derden overdraagt, moet u de gebruiksaanwijzing ook meegeven. Dit product moet door een volwassene gemonteerd worden. Dit product is enkel ontworpen voor privaat / huishoudelijk gebruik. Dit product is niet geconstrueerd en niet toegelaten voor commercieel gebruik. Het gebruik van dit product vereist bepaalde vaardigheden en kennis. Gebruik het uitsluitend in overeenstemming met de leeftijd en gebruik het product uitsluitend voor het beoogde doel.

TECHNISCHE SPECIFICATIES

Artikel:	Ophanging voor Vario-schommel (vervangings- / aanvullende set)
Art. Nr.:	64031
Maximale belastbaarheid:	De complete ophanging als set kan tot 150 kg worden belast. Houd er rekening mee dat er lagere belastingcapaciteiten kunnen gelden voor de montage van het schommelelement.
Minimum leeftijd voor gebruik:	36 maanden
Doel:	Aanvullende ophangset voor HUDORA Vario schommelmodules voor de montage van schommelelementen met conventionele ringophangingen.

Wanneer u problemen heeft met de montage of verdere informatie over het product wenst, vindt u onder http://www.hudora.de/.

INHOUD
1 x Ophangset (zie onderdelenlijst pagina 2) | 1 x Deze gebruiksaanwijzing

Verdere meegeleverde onderdelen en items zijn niet relevant voor de montage of het gebruik.

VEILIGHEIDSINFORMATIE
- WAARSCHUWING! Uitsluitend voor huishoudelijk gebruik. Alleen geschikt voor gebruik buitenshuis.
- WAARSCHUWING! Gebruik uitsluitend onder toezicht van volwassenen!
- WAARSCHUWING! Deze ophanging is speciaal ontworpen voor gebruik met Vario schommelmodules. Houd daarom rekening met de montage- en veiligheidsinstructies in de montage- en bedieningsinstructies van de overeenkomstige module. Het monteren van de ophanging op de schommels van andere merken is om veiligheidsredenen ten strengste verboden.
- Positioneer de schommelophangingen zo dat de afstand tussen het schommelelement en het aangrenzend frame minstens 30 cm bedraagt.
- Positioneer de schommelophanging zo dat de afstand tussen twee geïnstalleerde schommelelementen minstens 45 cm is.
- Plaats de schommelophangingen zo dat de afstand tussen de twee ophangpunten op de dwarsbalk minstens even groot is als de afstand tussen de ophangingen op het betreffende ophangelement + 10 cm.

ONDERHOUD EN OPSLAG
Reinig het product slechts met een doek of een vochtige lap en niet met speciale reinigingsmiddelen. Controleer het product vóór en na gebruik op schades en tekenen van slijtage. Verander niets aan de constructie van het product. Gebruik voor uw eigen veiligheid alleen originele onderdelen. Deze zijn verkrijgbaar bij HUDORA. Mochten onderdelen beschadigd zijn of scherpe hoeken en randen ontstaan zijn, dan mag het product niet meer worden gebruikt. Neem in geval van twijfel contact op met onze Serviceafdeling (http://www.hudora.de/). Berg het product op een veilige plek op waar het beschermd is tegen weersinvloeden, zodat het niet beschadigt raakt of mensen verwondingen toebrengt.

Controleer het product vóór en na gebruik op schades en tekenen van slijtage.
Verder raden we u ook voor elk gebruik aan:
- controleer het vastzitten van bouten en moeren, draai deze indien nodig verder aan
- vet beweegbare delen in om slijtage te beperken
- controleer alle afdekkingen van schroeven en scherpe kanten en vervang deze indien nodig
- vervang defecte onderdelen conform de instructies van de fabrikant
- de schommelzitjes, de kettingen, de kabels en andere accessoires te controleren op slijtage

Bovendien moet u na uiterlijk 5 jaar alle plastic onderdelen vervangen om een mogelijk falen van de onderdelen te voorkomen. Het product is van hoogwaardige poedercoating-kwaliteit.

AANWIJZING VOOR DE AFVOER AAN HET EINDE VAN DE LEVENSDUUR
Laat het toestel aan het einde van de levensduur afvoeren via de ter beschikking staande teruggave- en inzamelsystemen. Met eventuele vragen kunt u terecht bij afvalverwerkers bij u in de buurt.

SERVICE
Wij doen ons best om producten te leveren die helemaal in orde zijn. Mochten toch fouten voorkomen, dan zullen wij ons best doen om deze op te lossen. U vindt zeer veel informatie over product, onderdelen, probleemoplossingen en kwijtgeraakte opbouwinstructies onder http://www.hudora.de/.

Tous les schémas sont indicatifs.

Alle afbeeldingen zijn ontwerp-voorbeelden.

FR DONNEZ OU RECYCLEZ ASSOCIATION OU MAGASIN OU LIVRAISON OU DÉCHÈTERIE
Adresses sur quefairedemesdechets.fr

SERDECZNIE GRATULUJEMY ZAKUPU NINIEJSZEGO PRODUKTU!
Prosimy dokładnie przeczytać instrukcję obsługi. Instrukcja obsługi stanowi nieodłączny element produktu. Należy ją odpowiednio przechowywać wraz z opakowaniem. Jeśli produkt jest przekazywany osobom trzecim, zawsze należy również przekazać instrukcję. Niniejszy produkt musi być montowany przez osobę dorosłą. Produkt jest przeznaczony wyłącznie do użytku prywatnego. Produkt nie jest przeznaczony do użytku komercyjnego. Używanie produktu wymaga określonych umiejętności i wiedzy. Produktu należy używać zgodnie z wymogami dotyczącymi wieku użytkownika oraz wyłącznie tylko w przewidzianym celu.

SPECYFIKACJA TECHNICZNA

Artykuł:	Zawieszenie huśtawkowe Vario (zestaw zamienny / uzupełniający)
Nr art.:	64031
Maksymalne obciążenie:	Kompletne zawieszenie jako zestaw można obciążyć do 150 kg. Pamiętaj, że dla elementu huśtawkowego, który ma zostać zamontowany, mogą obowiązywać niższe wartości dopuszczalnego obciążenia.
Minimalny wiek użytkownika:	36 miesięcy
Przeznaczenie:	Uzupełniający zestaw zawieszeniowy do modułów huśtawkowych HUDORA Vario do montażu elementów huśtawkowych z konwencjonalnymi zawieszeniami pierścieniowymi.

Jeśli masz problemy z instalacją lub poszukujesz dalszych informacji o produkcie, wszelkie ważne informacje znajdziesz pod adresem http://www.hudora.de/.

ZAWARTOŚĆ
1 x zestaw zawieszeniowy (patrz lista części na stronie 2) | 1 x niniejsza instrukcja

Inne części, które mogą się znajdować w dostawie, nie są potrzebne.

INSTRUKCJE BEZPIECZEŃSTWA
- OSTRZEŻENIE! Wyłącznie do użytku domowego. Wyłącznie do użytku na wolnym powietrzu.
- OSTRZEŻENIE! Do użytku pod bezpośrednim nadzorem osoby dorosłej.
- OSTRZEŻENIE! To zawieszenie zostało zaprojektowane specjalnie do użytku z modułami huśtawkowymi Vario. Dlatego ważne jest, aby zastosować się do instrukcji montażu i bezpieczeństwa zawartych w instrukcji montażu i użytkowania danego modułu. Ze względów bezpieczeństwa zdecydowanie odradzamy montaż zawieszenia na huśtawkach innych producentów.
- Umieść zawieszenia huśtawkowe tak, aby odległość między elementem huśtawkowym a sąsiadującym stelażem wynosiła co najmniej 30 cm.
- Umieść zawieszenia huśtawkowe tak, aby odległość między dwoma zamontowanymi elementami huśtawkowymi wynosiła co najmniej 45 cm.
- Umieść zawieszenia huśtawkowe tak, aby odległość między obydwoma punktami zawieszenia na belce poprzecznej była co najmniej tak duża jak odległość między zawieszeniami na odpowiednim elemencie huśtawkowym + 10 cm.

KONSERWACJA I PRZECHOWYWANIE
Produkt należy czyścić ręcznikiem lub wilgotną szmatką, nie używać specjalnych środków czyszczących! Należy sprawdzić produkt przed i po użyciu pod kątem uszkodzeń i śladów zużycia. Nie wolno wykonywać żadnych zmian konstrukcyjnych. W celu własnego bezpieczeństwa należy stosować wyłącznie oryginalne części zamienne. Można je kupić w HUDORA. Jeśli zostaną uszkodzone części lub powstaną ostre kąty lub krawędzie, produktu nie wolno używać. W przypadku wątpliwości należy skontaktować sie z naszym serwisem (http://www.hudora.de/). Produkt należy przechowywać w suchym miejscu, chronionym przed wpływem warunków atmosferycznych, aby nie uległ uszkodzeniu i nie powodował obrażeń u osób.

Sprawdzaj produkt przed i po użyciu pod kątem uszkodzeń i śladow zużycia. Ponadto zalecamy przed każdym użyciem:
- sprawdzenie, czy nakrętki i śruby są mocno osadzone, w razie potrzeby należy je dokręcić
- nasmarowanie części ruchomych, aby zminimalizować ich zużycie
- sprawdzenie wszystkich osłon śrub i ostrych krawędzi, w razie potrzeby należy je wymienić
- wymianę uszkodzonych części stosownie do zaleceń producenta
- sprawdzenie siedziska huśtawki, łańcuchow, lin i innych akcesoriow pod kątem oznak zużycia

Ponadto powinieneś wymienić wszystkie części z tworzywa sztucznego najpoźniej po 5 latach, aby zapobiec ewentualnej awarii tych części. Produkt jest pokryty wysokiej jakości powłoką proszkową.

INFORMACJA DOTYCZĄCA UTYLIZACJI
Po zakończeniu okresu żywotności urządzenia należy je przekazać do systemów zwrotów i zbiórki. Proszę skontaktować się z lokalnym przedsiębiorstwem, zajmującym sie utylizacją.

SERWICE
Staramy się dostarczać nasze produkty w nienagannym stanie. Jeśli mimo to wystąpią usterki, postaramy się je usunąć. Dlatego przekazujemy Państwu liczne informacje związane z produktem, częściami zamiennymi, rozwiązywaniem problemów i zgubionymi instrukcjami obsługi, które znajdują się na stronie http://www.hudora.de/.

Wszystkie ilustracje są przykładami projektowymi.

PRISRČNE ČESTITKE OB NAKUPU TEGA IZDELKA!
Prosimo vas, da si pozorno preberete navodila za uporabo. Navodila za uporabo so pomemben sestavni del izdelka. Navodila skrbno shranite skupaj z embalažo za primer kasnejših vprašanj. Če izdelek podarite tretji osebi, obvezno vedno priložite tudi pričujoča navodila. Za sestavo tega izdelka je potrebna odrasla oseba. Ta izdelek je bil razvit posebej za zasebno uporabo. Ta izdelek ni namenjen za komercialno uporabo. Za uporabo izdelka sta potrebna določeno znanje in sposobnost. Izdelek uporabljajte le starosti primerno in izključno za predvidene namene.

TEHNIČNE SPECIFIKACIJE

Artikel:	Obese za gugalnico Vario (komplet nadomestnih delov / delov za razširitev)
Št. art.:	64031
Največja nosilnost:	Celotno obešenje v kompletu zdrži do 150 kg. Upoštevajte, da imajo lahko element gugalnice, ki jih boste montirali, nižjo nosilnost.
Najmanjša starost uporabnika:	36 mesecev
Namen:	Dodatni komplet za obešanje za module gugalnice HUDORA Vario za montažo elementov gugalnice z običajnimi obročnimi obesi.

Če imate težave s sestavljanjem produkta ali potrebujete informacije o produktu, imamo vse kaj potrebujete in še več na spletni strani http://www.hudora.de/.

VSEBINA
1 x komplet za obešanje (gl. Seznm delov na 2. strani) | 1 x ta navodila

Drugi deli, ki so morda vključeni v dobavo, niso potrebni.

INSTRUKCJE BEZPIECZEŃSTWA
- OPOZORILO! Samo za domačo uporabo. Samo za uporabo na prostem.
- OPOZORILO! Igrača se sme uporabljati samo pod neposrednim nadzorom odrasle osebe.
- OPOZORILO! To obešenje je posebej zasnovano za uporabo z gugalnimi moduli Vario. Upoštevajte navodila za sestavljanje in varnostna navodila v navodilih za sestavljanje in navodilih za uporabo posameznega modula. Iz varnostnih razlogov močno odsvetujemo namestitev obes na gugalnice drugih blagovnih znamk.
- Gugalnice namestite tako, da je razdalja med elementom gugalnice in sosednjim okvirjem najmanj 30 cm.
- Obese za gugalnico postavite tako, da znaša razdalja med dvema nameščenima elementoma gugalnice najmanj 45 cm.
- Obese za gugalnico postavite tako, da je razdalja med obema točkama obešanja na prečki vsaj takšna, kot je razdalja med obesami na posameznem elementu gugalnice + 10 cm.

NEGA IN SHRANJEVANJE
Izdelek čistite le s krpo oz. vlažno cunjo in ne uporabljajte čistilnih sredstev! Pred in po uporabo preverite, ali je izdelek poškodovan oz. obrabljen. Ne spreminjajte načina sestave in delov izdelka! Za lastno varnost uporabljajte le originalne nadomestne dele. Te lahko naročite pri podjetju HUDORA. Če so deli izdelka poškodovani oz. nastanejo ostri robovi, izdelka do popravila ne smete več uporabljati! V primeru dvoma kontaktirajte našo servisno službo na http://www.hudora.de/. Izdelek shranite na varno mesto, zaščiteno pred vremenskimi vplivi, tako da se ne more poškodovati ali raniti drugih oseb.

Pred uporabo in po njej preverite, ali je izdelek poškodovan in ima znake obrabe.
Pred vsako uporabo priporočamo tudi naslednje:
- Preverite tesnost matic in vijakov in jih po potrebi ponovno privijte.
- Namažite premične dele, da zmanjšate obrabo.
- Preverite vse pokrove vijakov in ostrih robov ter jih po potrebi zamenjajte.
- Okvarjene dele zamenjajte v skladu z navodili proizvajalca.
- Preverite sedalno površino gugalnice, verige, vrvi in drugo dodatno opremo glede obrabe.

Poleg tega morate vse plastične dele zamenjati najpozneje po 5 letih, da preprečite morebitno okvaro teh delov. Izdelek je kvalitetno prašno lakiran.

NAPOTEK ZA ODSTRANJEVANJE
Prosimo, da izdelek ob koncu življenjske dobe odnesete na pristojno zbiralno mesto za tovrstne odpadke. Na vprašanja vam bo na zbiralnem mestu odgovorilo podjetje za odstranjevanje odpadkov.

STORITVE ZA STRANKE
Prizadevamo si za dostavo brezhibnih izdelkov. V kolikor bi kljub temu prišlo do napak, si prav tako prizadevamo za hitro odpravo teh napak. Številne informacije o izdelku, nadomestnih delih, reševanju težav in izgubljena navodila za uporabo najdete na spletni strani http://www.hudora.de/.

Vse ilustracije so primeri oblikovanja.

ПОЗДРАВЛЯЕМ С ПРИОБРЕТЕНИЕМ ДАННОГО ИЗДЕЛИЯ!

Пожалуйста, внимательно прочитайте данную инструкцию по эксплуатации. Инструкция по эксплуатации является неотъемлемой составляющей изделия. Поэтому следует бережно хранить инструкцию, как и упаковку, на случай возникновения вопросов в дальнейшем. Если Вы передаете изделие третьим лицам, пожалуйста, передавайте вместе с ним данную инструкцию по эксплуатации. Данное изделие должен собирать взрослый человек. Данное изделие сконструировано исключительно для использования в личных целях. Изделие не сконструировано для коммерческого использования. Использование данного продукта предусматривает наличие определенных способностей и знаний. Используйте его только для соответствующей возрастной группы и применяйте изделие только с той целью, для которой оно было произведено.

ТЕХНИЧЕСКАЯ СПЕЦИФИКАЦИЯ

Изделие:	Подвеска для качелей Vario (запасной / дополнительный элемент)
Арт. №:	64031
Максимальная нагрузка:	Подвеска в комплекте выдерживает нагрузку до 150 кг. Пожалуйста, учитывайте, что максимальная нагрузка монтируемого элемента качелей может быть ниже.
Мин. возраст для использования:	36 месяцев
Назначение:	Дополнительный подвесной комплект для модулей качелей HUDORA Vario, предназначенный для монтажа с использованием традиционных кольцевых подвесок.

Если у Вас возникли трудности с установкой или Вы хотите ознакомиться с дополнительной информацией о продуктах, то все необходимое Вы найдете на сайте http://www.hudora.de/.

СОДЕРЖИМОЕ

Подвесной комплект – 1 шт. (см. список деталей на стр. 2) | Данная инструкция – 1 шт.

Другие детали, которые могут содержаться в комплекте поставки, не требуются.

УКАЗАНИЯ ПО БЕЗОПАСНОСТИ

- ВНИМАНИЕ! Только для домашнего использования. Только для использования на улице.
- ВНИМАНИЕ! Использовать только при непосредственном надзоре взрослых.
- ВНИМАНИЕ! Данная подвеска сконструирована специально для использования с модулями качелей Vario, поэтому обязательно соблюдайте инструкцию по монтажу и указания по безопасности из руководства по монтажу и использованию соответствующего модуля. Мы крайне не рекомендуем монтаж подвески на качели других производителей по соображениям безопасности.
- Размещайте подвески качелей таким образом, чтобы расстояние между элементом качелей и соседней стойкой рамы составляло не менее 30 см.
- Размещайте подвески качелей таким образом, чтобы расстояние между двумя установленными элементами качелей составляло не менее 45 см.
- Размещайте подвески качелей таким образом, чтобы расстояние между обеими точками крепления на поперечной балке было не меньше расстояния между подвесками на соответствующем элементе качелей + 10 см.

ОБСЛУЖИВАНИЕ И ХРАНЕНИЕ

Следует очищать изделие только салфеткой или влажной тряпкой без применения специальных чистящих средств! Проверяйте изделие во время использования и после использования на наличие повреждений и следов износа. Не вносите изменения в конструкцию! Для Вашей собственной безопасности используйте только оригинальные запасные части. Их можно приобрести у фирмы HUDORA. Если повреждены детали или появились острые углы и края, использовать изделие нельзя! При возникновении сомнений свяжитесь с нашей сервисной службой (http://hudora.de/). Храните изделие в безопасном месте, защищенном от погодных воздействий, чтобы не повредить его и не нанести травмы людям.

Проверяйте изделие перед использованием и после использования на наличие повреждений и следов износа. Кроме того, мы рекомендуем перед каждым использованием:

- проверять жесткую посадку гаек и болтов, а при необходимости осуществлять их дополнительную подтяжку;
- смазывать подвижные детали, чтобы минимизировать износ;
- проверять все покрытия болтов и острых краев, а при необходимости осуществлять их замену;
- заменять неисправные детали в соответствии с указаниями изготовителя.
- проверить на износ сиденье „гнездо“, цепи, веревки и другие детали в соответствии с инструкцией изготовителя

Кроме того, все детали из искусственных материалов должны быть заменены не позже чем через 5 лет после начала эксплуатации, чтобы предотвратить их возможный выход из строя. Изделие имеет высококачественное порошковое напыление.

УКАЗАНИЕ ПО УТИЛИЗАЦИИ

В конце срока службы изделия следует передать его имеющимся службам сбора и возврата. На вопросы отвечают предприятия, занимающиеся утилизацией, на месте.

СЕРВИС

Мы стараемся поставлять изделия безупречного качества. Если, несмотря на это, все же возникают дефекты, мы прилагаем усилия к тому, чтобы устранить их. Поэтому Вы можете найти подробную информацию об изделии, о запасных частях, решения проблем и инструкции (на случай утери) по адресу http://hudora.de/.

Все иллюстрации являются примерами дизайна.